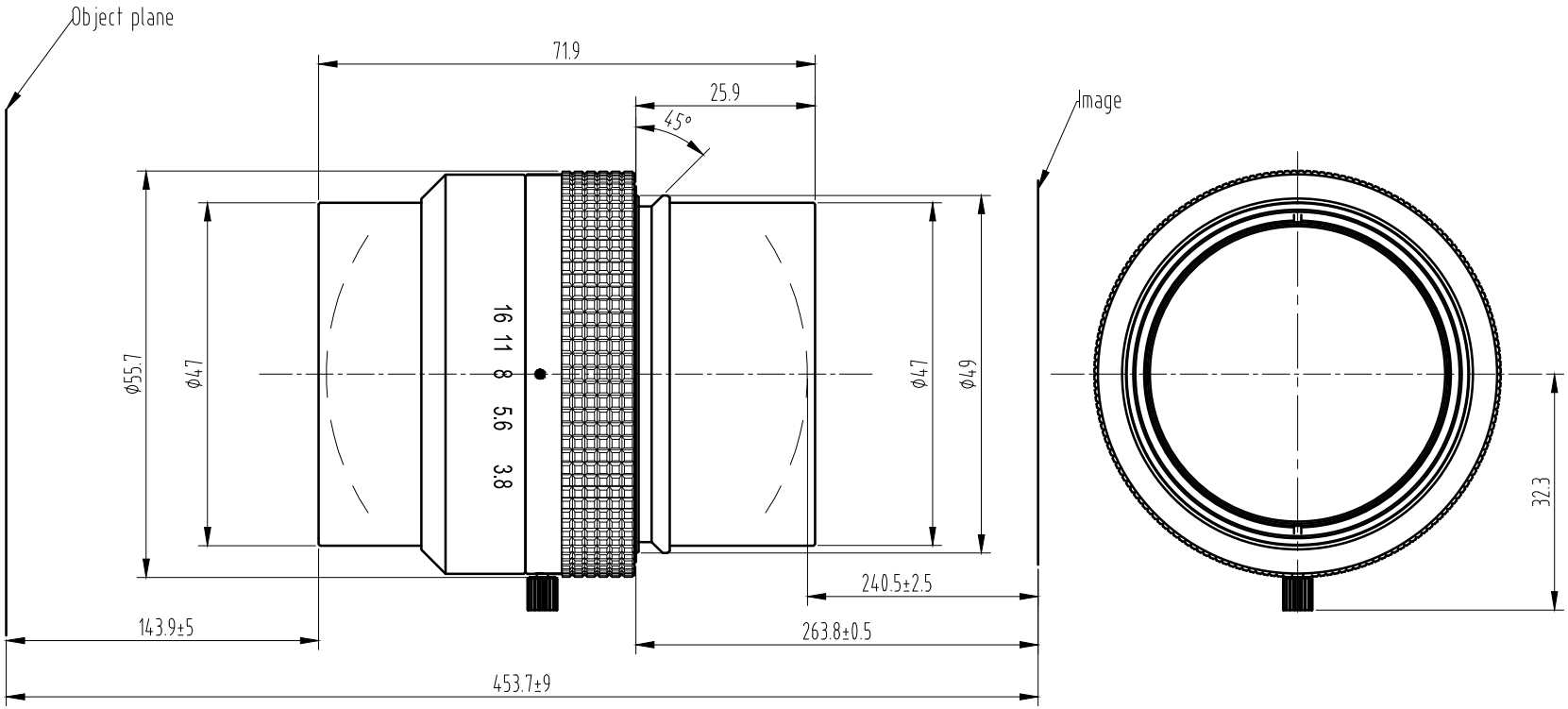

Main Specification			
Magnification	-1.3	-1.5	-1.6
Working Distance	155.7±5	143.9±5	139.1±5
Image Distance	217.6±2.5	240.5±2.5	252±2.5
Conjugate Distance	442.6±9	453.7±9	460.4±9
Flange Focal Distance	240.9±0.5	263.8±0.5	275.3±0.5
Max image	ϕ84		
F/#	3.8		
EFL	116		
FOV	54.7mm		
ENP Diameter	ϕ30.6		
Distortion	0.08%		
Structcure	8G		
IMAGE QUALITY			
AXIS	ϕ46.2	ϕ84	
200lp/mm	160lp/mm	160lp/mm	

标记	处数	更改文件号	担当	变更日期
		倍率参数变更	朱周德	2014,07,15

TOLERANCE:
. LINEARITY TOLERANCES ±0.05
. ANGULAR TOLERANCES ARE±30'
. DRAFT ANGLES AREA±0.5°/SIDE

三角法

设 计	朱周德	2014-07-15
校 对		
审 核		
批 准		

材 料(环 保)	
单 位	mm
比 例	1:1
名 称	LS1615A技术规格图
页 码	1/1
代 号	LS1615A-SPEC
版 本	V1

A4

CHIOPT