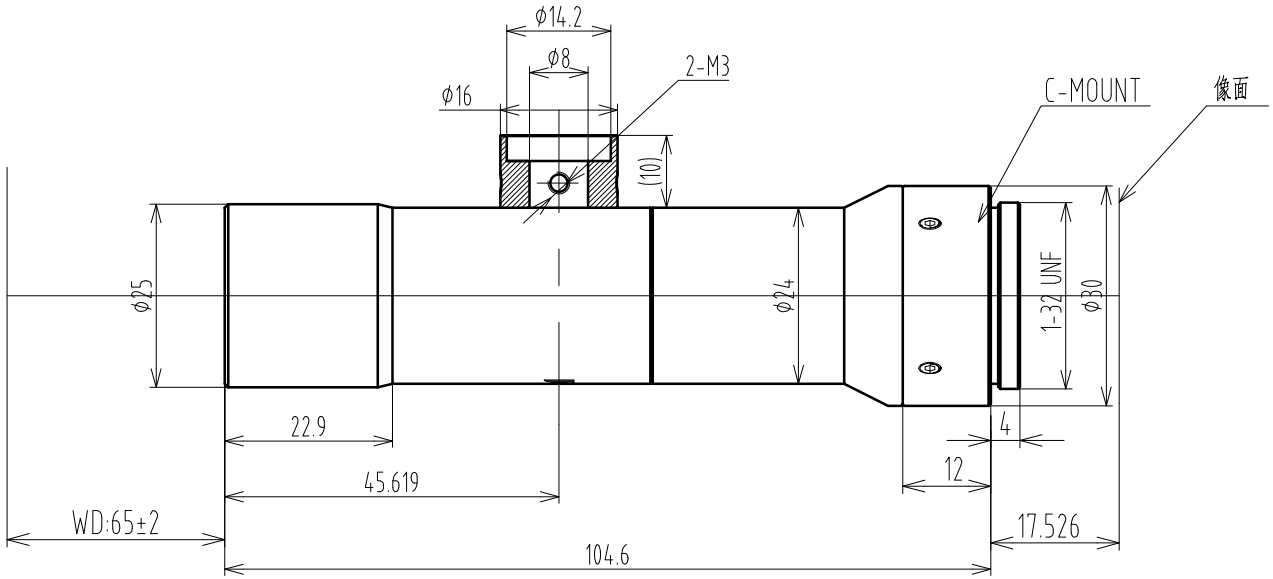

主要参数		
	Optical Mgnification	4X
	WD.(mm)	65±2mm
	F.NO	18
	NA	0.112
	Image Size(Dia.)	φ11
	TTL	122.1mm
	Object Size(mm)	2.75(D)x2.5(H)x1.65(V)
	TV Distortion	<0.03%
	Resolution	3μm
	Telecentricity	<0.05°

版本	处数	更改文件号	担当	变更日期

TOLERANCE:
. LINEARITY TOLERANCES ±0.05
. ANGULAR TOLERANCES ARE±30'
. DRAFT ANGLES AREA±0.5°/SIDE

三角法

设计		
校对		
审核		
批准		

材料(环保)	单位	比例
----	mm	1:1
名称	4X LENS	页码
部番	MV65401A-SPEC	1/1
商品代号		版本
		V2

A4

CHIOPT