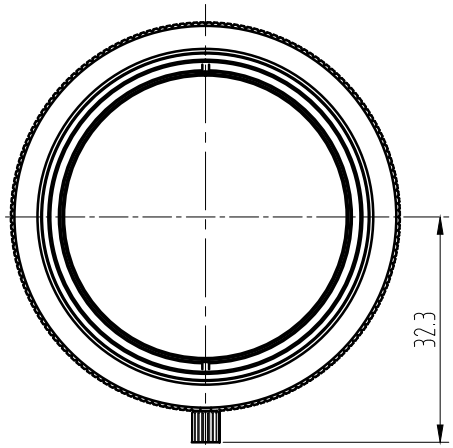

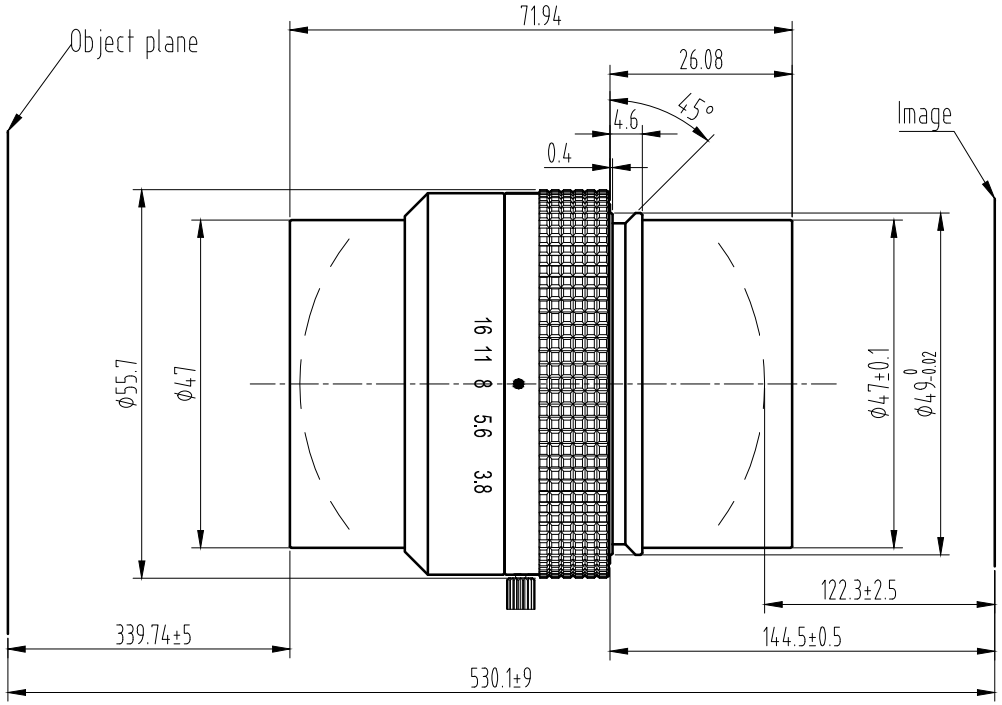

Main Specification			
Magnification	0.38 X	0.42 X	0.45 X
Working Distance	368.69±5	339.74±5	321.15±5
Image Distance	117.67±2.5	122.3±2.5	125.78±2.5
Conjugate Distance	554.4±9	530.1±9	514.97±9
Flange Focal Distance	139.85±0.5	144.5±0.5	147.96±0.5
Max image	ϕ66		
F/#	3.8		
EFL	116		
FOV	28.5°		
ENP Diameter	30.46		
Distortion	0.007%		
Structcure	8G		
IMAGE QUALITY			
AXIS	ϕ46.2	ϕ66	
200lp/mm	160lp/mm	160lp/mm	

标记	处数	更改文件号	担当	变更日期
		倍率参数变更	朱周德	2014,07,29

TOLERANCE:
. LINEARITY TOLERANCES ±0.05
. ANGULAR TOLERANCES ARE±30'
. DRAFT ANGLES AREA±0.5°/SIDE

三角法

设计	朱周德	2014-07-29	名称
校对			
审核			代号
批准			

材料(环保)

单位	比例
mm	1:1

页码	版本
1/1	V1

LS1642A技术规格图

LS1642A-SPEC

A4

CHIOPT