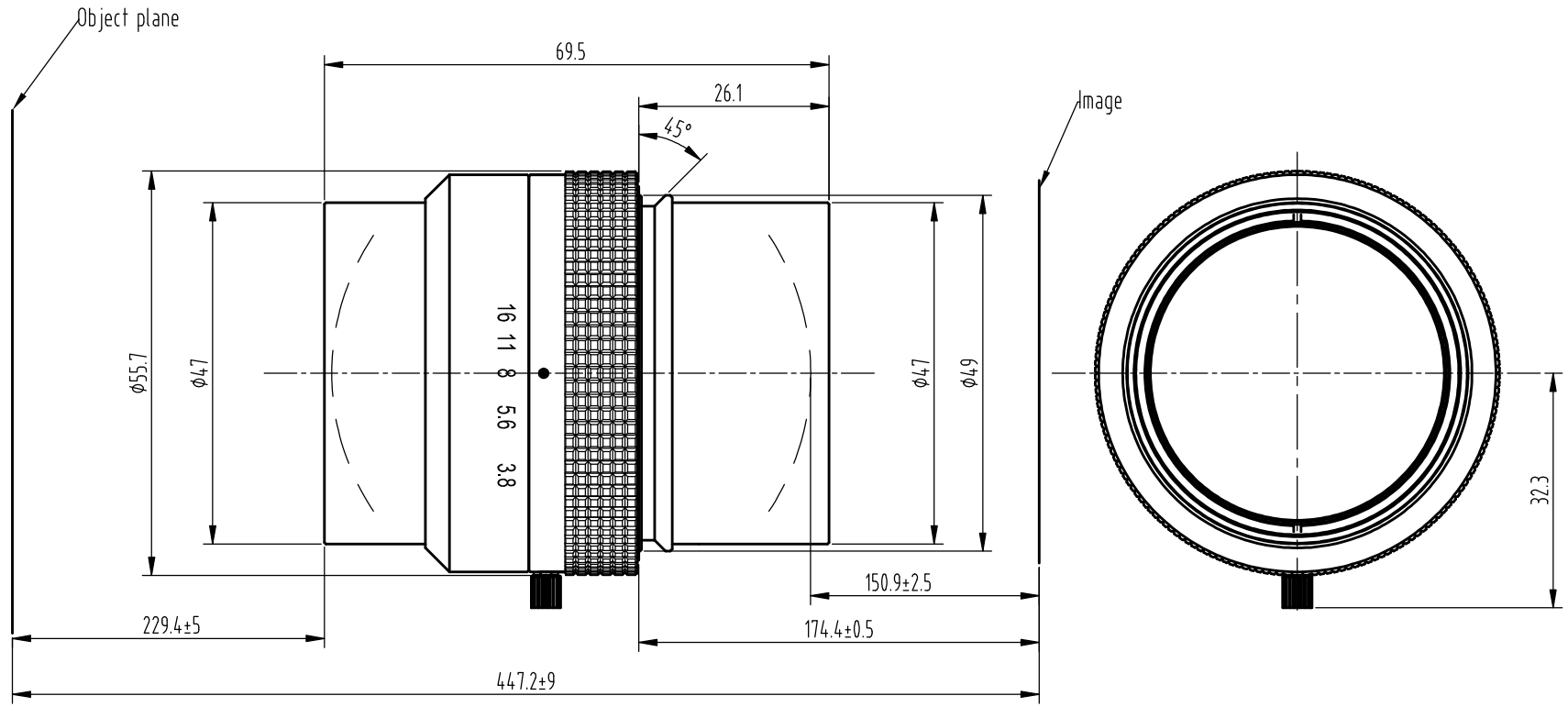

Main Specification			
Magnification	-0.66	-0.7	-0.75
Working Distance	240.1±5	229.4±5	219.3±5
Image Distance	145.9±2.5	150.9±2.5	156.2±2.5
Conjugate Distance	452.9±9	447.2±9	442.4±9
Flange Focal Distance	169.4	174.4	179.7
Max image	ϕ66		
F/#	3.8		
EFL	116		
FOV	14.1°		
ENP Diameter	30.28		
Distortion	<0.05% 3		
Structcure	8G		
IMAGE QUALITY			
AXIS	ϕ46.2	ϕ66	
200lp/mm	160lp/mm	160lp/mm	

标记	处数	更改文件号	担当	变更日期			
3	1	--	刘勇	2025-04-11	设计	刘勇	2025-04-11
1	1	倍率参数变更	朱周德	2014,07,15	校对		
					审核		
					批准		

TOLERANCE:
. LINEARITY TOLERANCES ±0.05
. ANGULAR TOLERANCES ARE±30'
. DRAFT ANGLES AREA±0.5°/SIDE

三角法

材料(环保)	单位	比例
	mm	1:1

名称	LS1607A技术规格图	页码
		1/1
代号	LS1607A-SPEC	版本
		V03

A4

CHIOPT